**TRUST-AIR** 製品仕様書

※ご使用上の注意は、取扱説明書をご確認ください。

## ⚠ 警 告

●紫外線（殺菌線）を直接見つめたり、皮膚をさらすことは絶対に避けてください。
・目や皮膚に炎症を起こします。
●一般屋内用器具です。
・振動の強い場所、雨水のかかる場所、風の強い場所、湿気の多い場所では使用しないでください。
●改造及び部品を変更して使用することは絶対おやめください。
・火災、落下、感電、故障の原因となります。
●仕様に明記された規格内の商用交流電源以外では絶対に使用しないでください。
・火災、故障、短寿命、変質、動作不良の原因となります。
● 熱や蒸気が発生する場所には置かないでください。
・火災、故障、短寿命、変質、動作不良の原因となります。

## ⚠ 注 意

●空気循環式の殺菌灯器具です。
・適合ランプ以外を装着しないでください。
・殺菌ランプの取付/交換時は必ず電源を切ってから作業をしてください。
●ファンのフィルターは定期的に清掃してください。取外して掃除機でほこりを吸い取ってください。
・(2～3ヶ月に1回の清掃をお勧めします。)
●この器具は、ファンを内蔵しているため、50dB程度の動作音がします。
・静かな環境が必要な場所では、使用しないでください。
●テレビやラジオにノイズが入る場合があります。

### 外形寸法図

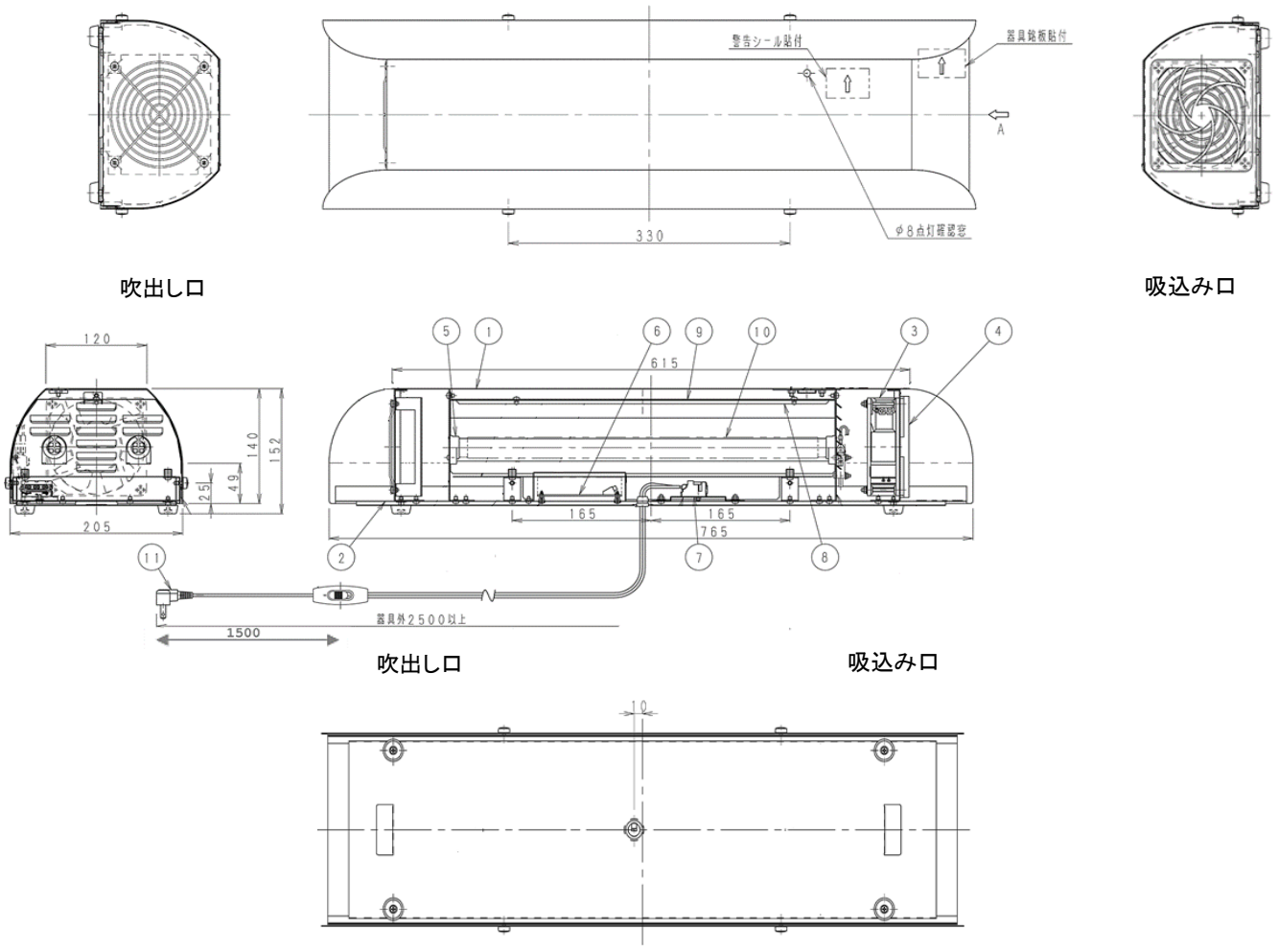


| 番号 | 部品名 | 数量 | 材質 | 備考 |
|---|---|---|---|---|
| 1 | カバー | 1 | SPCC t0.6 | |
| 2 | 本体 | 1 | SPCC t0.4 | |
| 3 | ファン | 1 | | 個別仕様参照 |
| 4 | フィルター | 1 | | FL12 |
| 5 | ソケット | 4 | UM-E | |
| 6 | 電源 | 2 | | |
| 7 | 端子台 | 1 | | |
| 8 | ランプ間隔出し金具 | 1 | SGCC t1.0 | |
| 9 | 反射板 | 1 | アラノッドG300 t0.5 | |
| 10 | 殺菌ランプ | 2 | ガラス管 アルミ口金 | GL-15 |
| 11 | L型プラグ付平行コード | 1 | | 2.5m |

| | | | |
|---|---|---|---|
| 年月日 | 21.07.27 | 名称 | 空気循環式殺菌灯器具<br>工事不要ミドルタイプ |
| 承認 | 担当 | 型番 | ETD-AM152RT |
| 奥本 | 大須賀 | 書類番号 | ETJ21015-1-0 |
| エコ・トラスト・ジャパン株式会社 | | 単位：mm | |

※製品の仕様、性能は改良などのため予告なく変更することがあります。