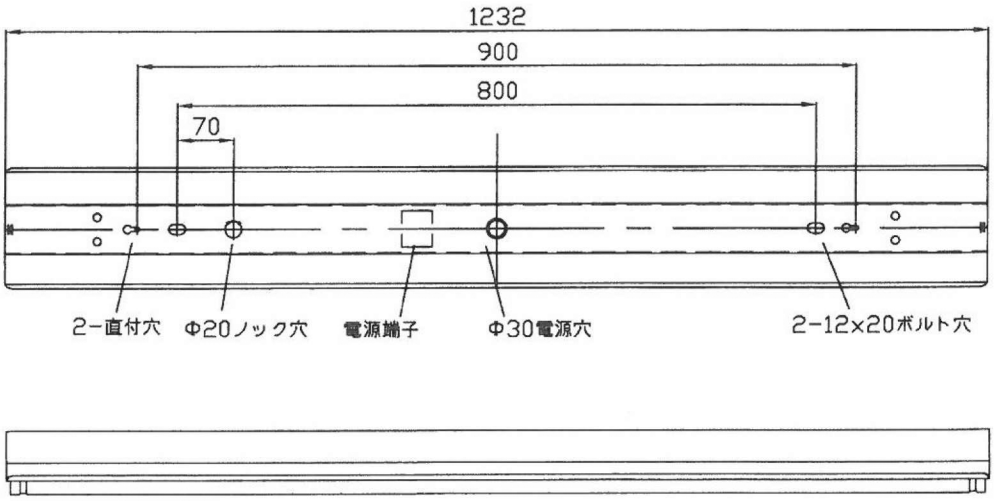

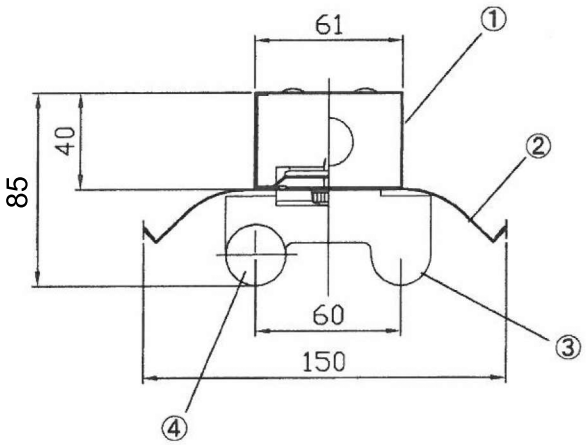

⚠ 安全に関するご注意

- 一般屋内用LED専用器具です。
  直射日光の当たる場所、湿気の多い場所、振動のある場所、雨の吹き込みを受ける場所、腐食性のガスの発生する所では使用しないで下さい。
  火災・感電・落下の原因となります。
- この器具はLED専用の器具です。 従来型の蛍光ランプは絶対に取り付けないでください。
  ブレーカーの損傷、感電、火災の原因となります。
- 器具を改造しないで下さい。落下・感電・火災の原因となります。

LED 専用

部番	部品名	数	材質・材厚	備　考			
5					色　調	白色仕上	
4	ランプ	2		LED 40型	適合ランプ	LED 40型	
3	ソケット	2	PBT樹脂	FL-2(初台)	W・灯数	LED40型 2灯	
2	反射板	1	鋼板	白色	器具重量	1.43Kg	
1	本 体	1	鋼板	白色	単位:mm	第3角法	
特記事項					作成	検図	承認

品番	ETW-KA402
品名	40型X2灯　反射型器具
電圧	90～240V 50/60Hz
図番	