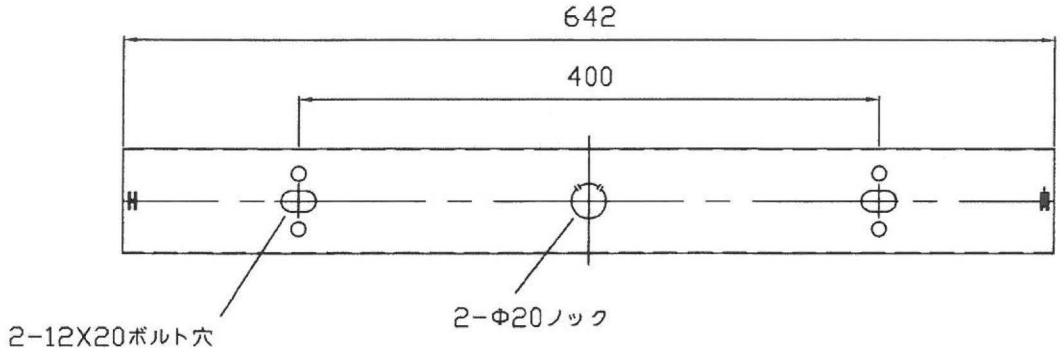

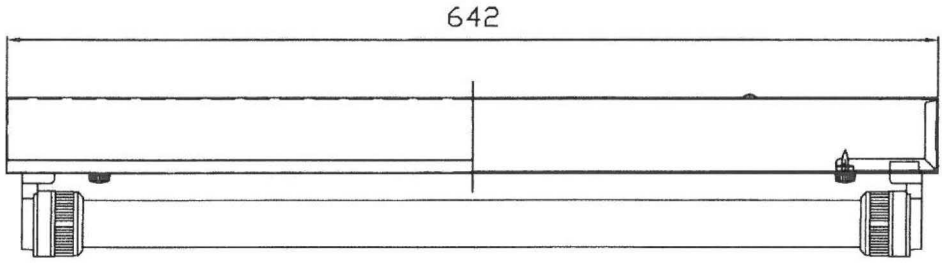

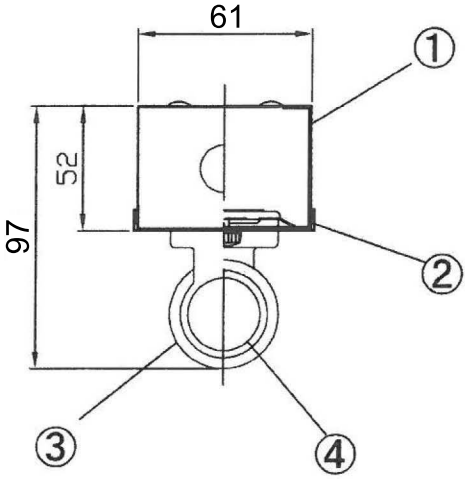

LED
専用

⚠ 安全に関するご注意

- 屋外用LED専用器具です。
  軒下などの屋側でご使用できます。ただしつぎの場所では使用しないでください。
  腐食性のガスの発生する所。風の強い場所。
  潮風等の塩害を受ける場所。常時高温、高湿、振動を受ける場所。
  火災・感電・落奄フ原因となります。コの原因となります。
- 器具を改造しないで下さい。落下・感電・火災の原因となります。
- チャンネルの取り付けなど、器具の背面より雨や風を受けるような取り付けはしないでください。
  落下、感電、火災の原因となります。
- この器具はLED専用の器具です。
  従来型の蛍光ランプは絶対に取り付けないでください。
  ブレーカーの損傷、感電、火災の原因となります。

部番	部品名	数	材質・材厚	備　考
5				
4	ランプ	1		LED 20型
3	ソケット	2	PP樹脂	防湿形
2	反射板	1	鋼板	白色
1	本　体	1	鋼板	白色

色　調	白色仕上
適合ランプ	LED20型
W・灯数	LED20型　1灯
器具重量	ドライバー無し 0.85Kg ドライバー有り 1.05Kg
単位：mm	第3角法

作成	検図	承認
TOWA		

特記事項

品番	ETW-KTW201D
品名	LED20型X1灯　トラフ型直付器具 ［防湿・防雨型］
電圧	100V　50/60Hz
図番	