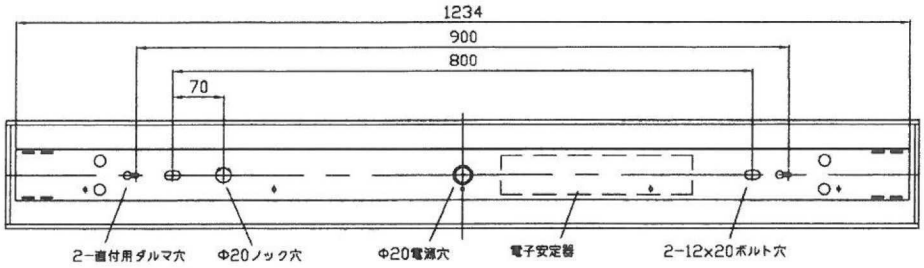

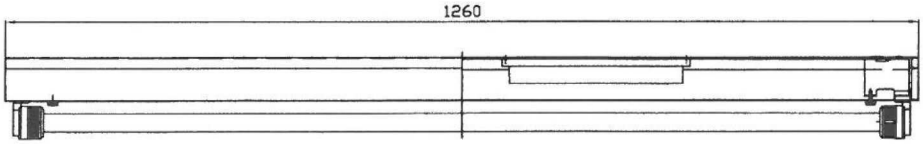

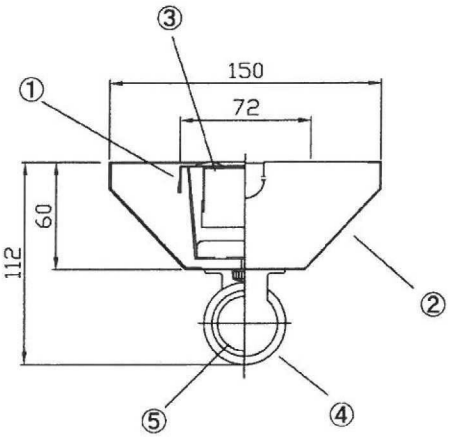

LED
専用

⚠ 安全に関するご注意

- 屋外用LED専用器具です。
  軒下などの屋側でご使用できます。ただしつぎの場所では使用しないでください。
  腐食性のガスの発生する所。風の強い場所。
  潮風等の塩害を受ける場所。常時高温、高湿、振動を受ける場所。
  火災・感電・落下の原因となります。
- 器具を改造しないで下さい。落下・感電・火災の原因となります。
- チャンネルの取り付けなど、器具の背面より雨や風を受けるような取り付けはしないでください。
  落下、感電、火災の原因となります。
- この器具はLED専用の器具です。
  従来型の蛍光ランプは絶対に取り付けないでください。
  ブレーカーの損傷、感電、火災の原因となります。

部番	部品名	数	材質・材厚	備考					
5	ランプ	1		LED 40型	色調	白色仕上		品番	ETW-KVW401D
4	ソケット	2	PP樹脂	防湿型	適合ランプ	LED40型		品名	LED 40型x灯1逆富士 [防湿・防雨型]
3	ドライバー	1			W・灯数	LED40型 1灯			
2	反射板	1	SPC-0.4t	白色	器具重量	ドライバー無し 1.88Kg ドライバー有り 2.08Kg		電圧	90～240V 50/60Hz
1	本体	1	SPG-0.5t		単位:mm 第3角法			図番	
特記事項					作成	検図	承認		
					TOWA				